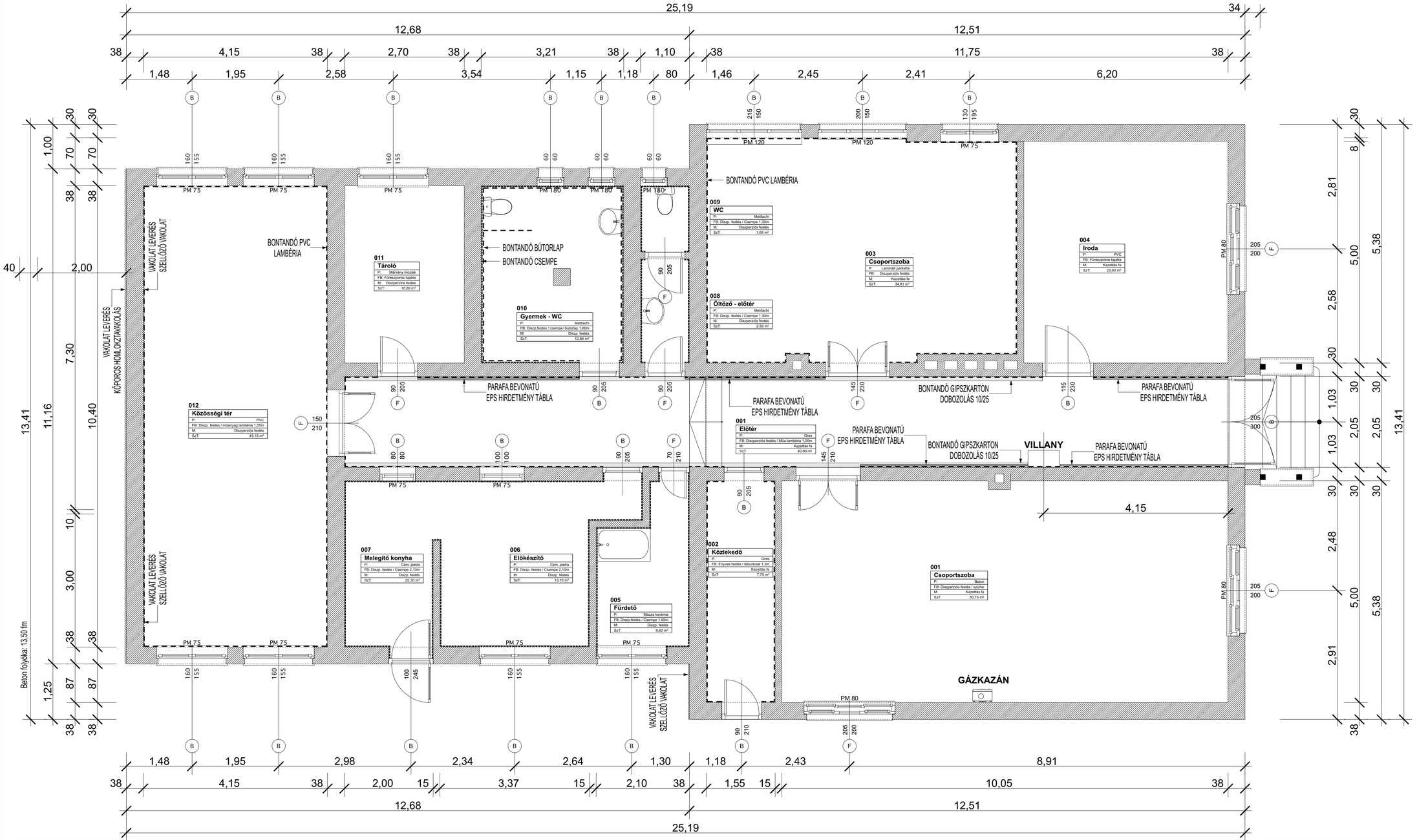

Felmérési alaprajz

1:50

Munka megnevezése:

Petőfi Óvoda felújítási munkái

Megrendelő:

Oroszlány Város Önkormányzata
2840 Oroszlány, Rákóczi Ferenc u. 78.

Építtető:

Oroszlány Város Önkormányzata
2840 Oroszlány, Rákóczi Ferenc u. 78.

Építkezés helyszíne:

2840 Oroszlány, Alkotmány út 56. Hrsz.: 1314

Tervező:

SV-CAD Bt.
H-2890 Tata, Akácfa u. 4.
+36 30 936 4131
tervezes@bdsign.hu

Építész:

Szőllősy Péter

Gépészet:

Ambrózy Attila

Villamos terv:

Böhm Lőrinc

Megjegyzések:

A tervek az engedélyköteles tevékenységek tekintetében az építési engedély jogerőre emelkedésig munkaközi tervként kezelendők!

A méretek a helyszínen ellenőrizendők!!

Rajz: Felmérési alaprajz

Lépték:	Dátum:	Rajszám:
1:50	2018. 06. 08.	E-01

Terv típus: Kivitelezési terv

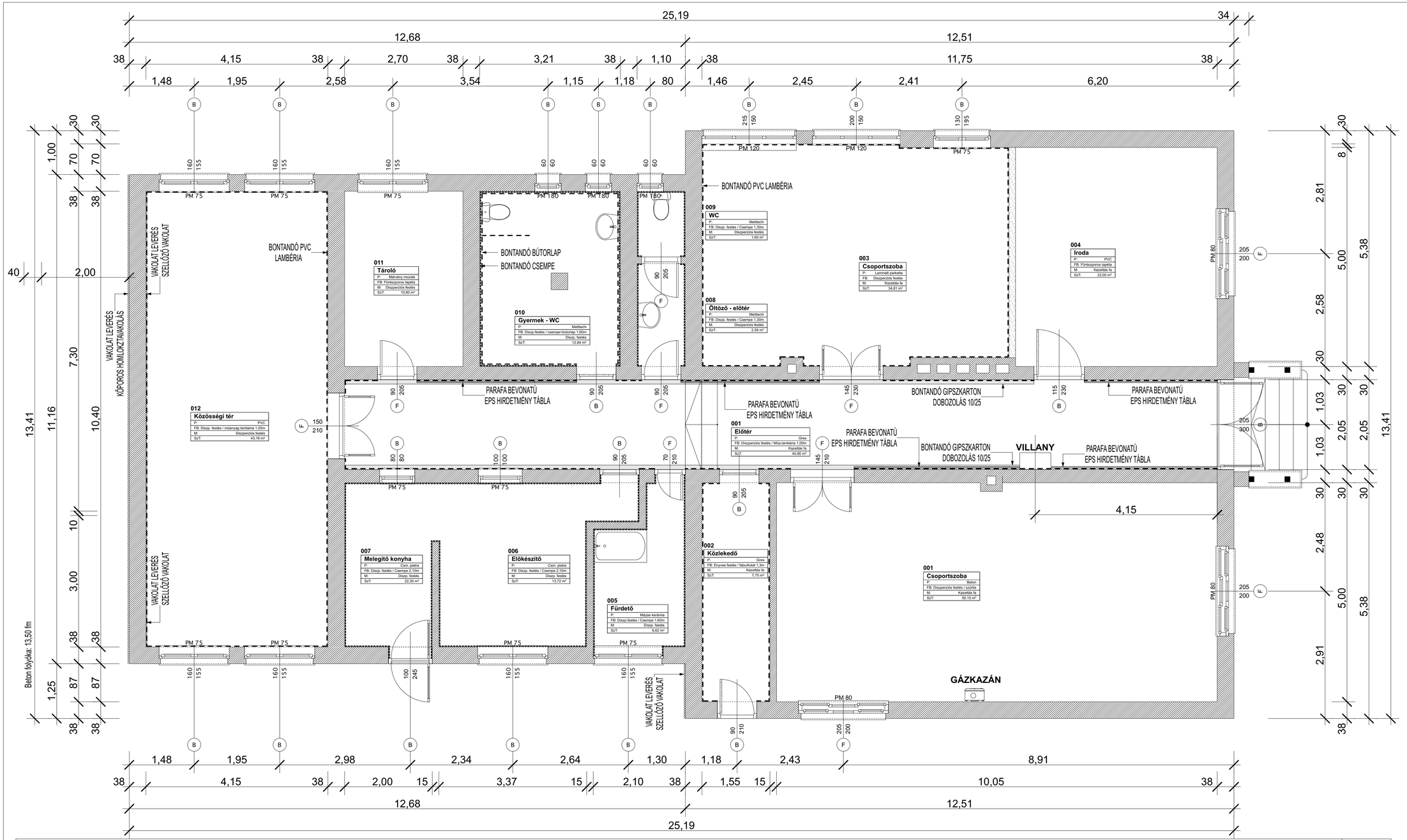

Munka megnevezése:
Petőfi Óvoda felújítási munkái

Megrendelő:
Oroszlány Város Önkormányzata
2840 Oroszlány, Rákóczi Ferenc u. 78.

Építtető:
Oroszlány Város Önkormányzata
2840 Oroszlány, Rákóczi Ferenc u. 78.

Építkezés helyszíne:
2840 Oroszlány, Alkotmány út 56. Hrsz.: 1314

Tervező:
SV-CAD Bt.
H-2890 Tata, Akácfa u. 4.
+36 30 936 4131
tervezes@bdsign.hu

Építész:
Szőllősy Péter

Gépészet:
Ambrózy Attila

Villamos terv:
Böhm Lőrinc

Megjegyzések:
A tervek az engedélyköteles tevékenységek tekintetében az építési engedély jogerőre emelkedésig munkaközi tervként kezelendők!

A méretek a helyszínen ellenőrizendők!!

Rajz: 0. Földszint bontási terv

Lépték:	Dátum:	Rajszám:
1:50	2018. 06. 08.	E-02

Terv típus: Kivitelezési terv

Földszint bontási terv

1:50

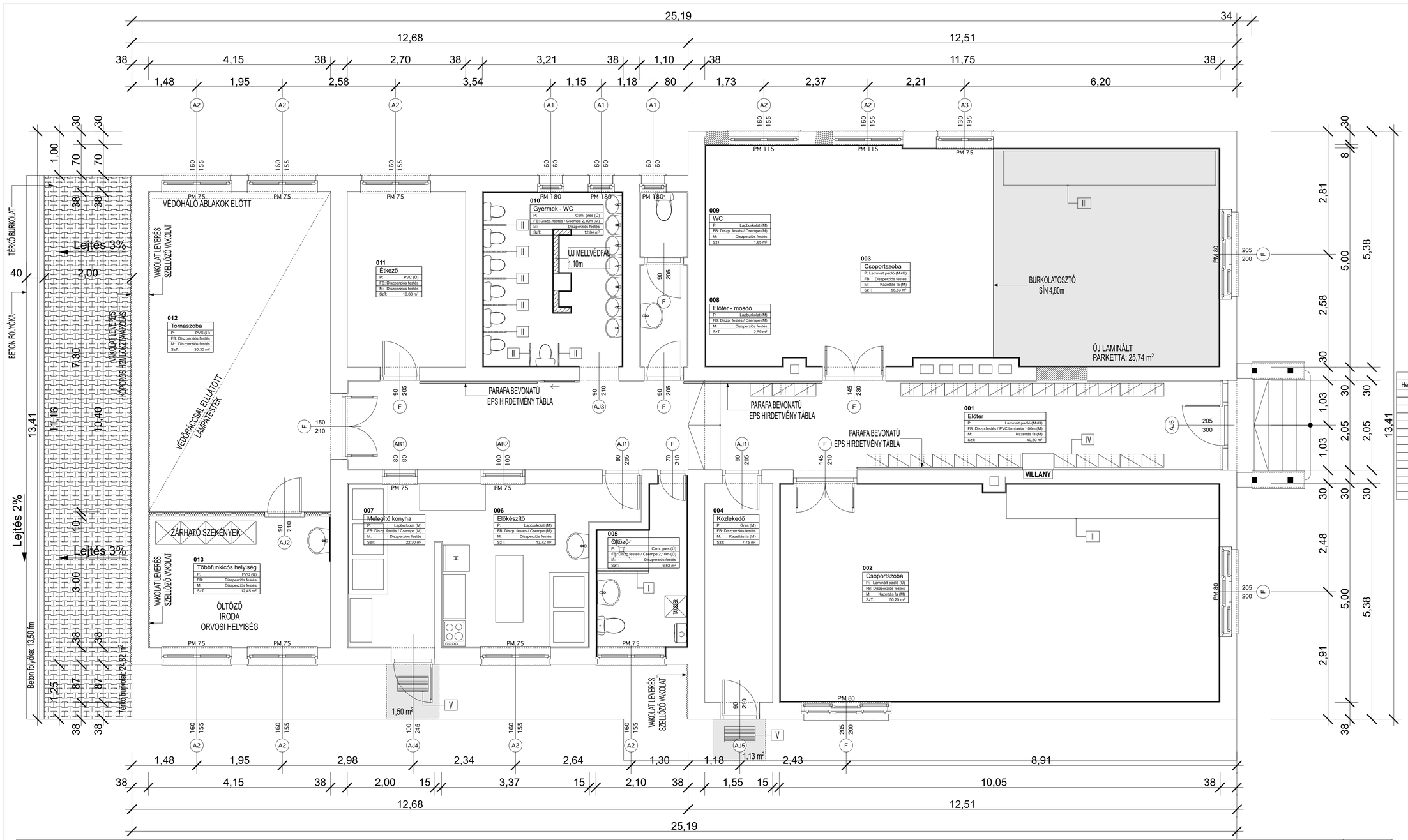

Helyiséglista			
Helyiség szám	Helyiség neve	Padlóburkolat	Mért terület
001	Előtér	Laminált padló (M+Ú)	40,80
002	Csoportszoba	Laminált padló (Ú)	50,25
003	Csoportszoba	Laminált padló (M+Ú)	58,53
004	Közlekedő	Gres (M)	7,75
005	Öltöző	Csm. gres (Ú)	6,62
006	Előkészítő	Lapburkolat (M)	13,72
007	Melegítő konyha	Lapburkolat (M)	7,70
008	Előtér - mosdó	Lapburkolat (M)	2,59
009	WC	Lapburkolat (M)	1,65
010	Gyermek - WC	Csm. gres (Ú)	12,84
011	Étkező	PVC (Ú)	10,80
012	Tornaszoba	PVC (Ú)	30,30
013	Többfunkciós helyiség	PVC (Ú)	12,45
			255,98 m²

Munka megnevezése:
Petőfi Óvoda felújítási munkái

Megrendelő:
Oroszlány Város Önkormányzata
2840 Oroszlány, Rákóczi Ferenc u. 78.

Építtető:
Oroszlány Város Önkormányzata
2840 Oroszlány, Rákóczi Ferenc u. 78.

Építkezés helyszíne:
2840 Oroszlány, Alkotmány út 56. Hrsz.: 1314

Tervező:
SV-CAD Bt.
H-2890 Tata, Akácfa u. 4.
+36 30 936 4131
tervezes@bdsgn.hu

Építész:
Szőllősy Péter

Gépészet:
Ambrózy Attila

Elektromos terv:
Böhm Lőrinc

Megjegyzések:
A tervek az engedélyköteles tevékenységek tekintetében az építési engedély jogerőre emelkedéséig munkaközi tervként kezelendők!

A méretek a helyszínen ellenőrizendők!!

Rajz: Tervezett alaprajz

Lépték: 1:50
Dátum: 2018. 06. 08.
Rajszám: E-03
Terv típus: Kivitelezési terv

Tervezett alaprajz
1:50

Munka megnevezése:

Petőfi Óvoda felújítási munkái

Megrendelő:

Oroszlány Város Önkormányzata
2840 Oroszlány, Rákóczi Ferenc u. 78.

Építtető:

Oroszlány Város Önkormányzata
2840 Oroszlány, Rákóczi Ferenc u. 78.

Építkezés helyszíne:

2840 Oroszlány, Alkotmány út 56. Hrsz.: 1314

Tervező:

SV-CAD Bt.
H-2890 Tata, Akácfa u. 4.
+36 30 936 4131
tervezes@bdsgn.hu

Építész:

Szöllősy Péter

Gépészet:

Ambrózy Attila

Elektromos terv:

Bőhm Lőrinc

Megjegyzések:

A tervek az engedélyköteles tevékenységek tekintetében az építési engedély jogerőre emelkedéséig munkaközi tervként kezelendők!

A méretek a helyszínen ellenőrizendők!!

Rajz: Konszignációk

Lépték:	Dátum: 2018. 06. 08.	Rajzszám:
Terv típus: Kivitelezési terv		E-04

1.	ALAPRAJZI JEL		**A1**			**A2**		
2.	HELYE		Homlokzat			Homlokzat		
3.	MEGNEVEZÉS		Egyszárnyú ablak BNY szárnnyal			Kétszárnyú középen felnyíló ablak BNY/NY szárnnyal		
4.	TÍPUS		6 kamrás Aluplast New Balance 85, UV stabil műanyag profil, horganyzott acél merevítéssel			6 kamrás Aluplast New Balance 85, UV stabil műanyag profil, horganyzott acél merevítéssel		
5.	MÉRETEK	DARABSZÁM	ÖSSZESEN:	BALOS:	JOBBOS:	ÖSSZESEN:	BALOS:	JOBBOS:
6.			3 db	2db	1db	7db	4db	3 db
7.		FALAZOTT NYÍLÁSMÉRET	60 x 60			160 x 155		
8.		FALAZAT	Meglévő falszerkezet			Meglévő falszerkezet		
9.	SZÁRNY	SZÁRNYFELÉPÍTÉS	6 kamrás Aluplast New Balance 85, UV stabil műanyag profil, horganyzott acél merevítéssel			6 kamrás Aluplast New Balance 85, UV stabil műanyag profil, horganyzott acél merevítéssel		
10.		ZÁRÓDÁS	Kettős záródás			Kettős záródás		
11.		ÉLKIALAKÍTÁS FALCOLÁS	Négy oldalon falcolt, EPDM tömítés			Négy oldalon falcolt, EPDM tömítés		
12.		SZÁRNY FELÜLETKÉPZÉSE	Anyagában színezett			Anyagában színezett		
13.		SZÁRNY SZÍNE	RAL 9016			RAL 9016		
14.	TOK	TOKKIALAKÍTÁSA	6 kamrás Aluplast New Balance 85, UV stabil műanyag profil, horganyzott acél merevítéssel			6 kamrás Aluplast New Balance 85, UV stabil műanyag profil, horganyzott acél merevítéssel		
15.		TOK FALCOLÁSA	Négy oldalon falcolt, EPDM tömítés			Négy oldalon falcolt, EPDM tömítés		
16.		TOKTOLDÁS, SOROLÁS	A nyílászáró párkányfogadóval kell szállítani			A nyílászáró párkányfogadóval kell szállítani		
17.		TOK FELÜLETKÉPZÉS	Anyagában színezett			Anyagában színezett		
18.		TOK SZÍNE	RAL 9016			RAL 9016		
19.	VASALATOK	VASALAT	Maco Multi Matic, bizt. vasalat gomba fejes záró elemmel, hibás műk. gátlóval, résszellőző funkcióval			Maco Multi Matic, bizt. vasalat gomba fejes záró elemmel, hibás műk. gátlóval, résszellőző funkcióval		
20.		KILINCS, CÍM	Porfestett acél belső kilincs			Porfestett acél belső kilincs		
21.		ZÁR	-			-		
22.		KÜSZÖB, VÍZVETŐ	Porfestett extrudált alu párkány, belül könyöklő			Porfestett extrudált alu párkány, belül könyöklő		
23.	ÜVEGEZÉS		4 mm float - 16 mm légrés+Ar - 4 mm float - 16 mm légrés+Ar - 4 mm float + Low-e, Ug= 0,6 W / m2 K,			4 mm float - 16 mm légrés+Ar - 4 mm float - 16 mm légrés+Ar - 4 mm float + Low-e, Ug= 0,6 W / m2 K,		
24.	BETÉTEZÉS		-			-		
25.	AKUSZTIKAI KÖVETELMÉNY		Üveg léghanggátlás: 32dB			Üveg léghanggátlás: 32dB		
26.	MŰSZAKI KÖVETELMÉNYEK		szerkezet Uw = 1,0 W / m2K, Ug= 0,6 W / m2K üvegezéssel			szerkezet Uw = 1,0 W / m2K, Ug= 0,6 W / m2K üvegezéssel		
27.	MEGJEGYZÉS		Kettős gumitömítés színe: szürke			Kettős gumitömítés színe: szürke		
28.	**NÉZET** **M = 1:50**		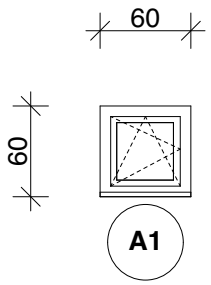			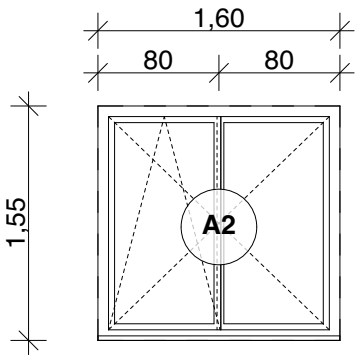		
	T=TÖMÖR MEGJELENÉS Ü=ÜVEGEZÉS BÜ=BIZTONSÁGI ÜVEGEZÉS FÜ=FÓLIÁZOTT ÜVEGEZÉS FBÜ=FÓLIÁZOTT BIZT. ÜVEGEZÉS TÜ=TŰZÁLLÓ ÜVEGEZÉS ZS=ZSALUZAT							
	MÉTEREK A HELYSZÍNEN ELLENŐRIZENDŐK							

1.	ALAPRAJZI JEL		**A3**					
2.	HELYE		Homlokzat					
3.	MEGNEVEZÉS		Egyszárnyú ablak BNY szárnnyal					
4.	TÍPUS		6 kamrás Aluplast New Balance 85, UV stabil műanyag profil, horganyzott acél merevítéssel					
5.	MÉRETEK	DARABSZÁM	ÖSSZESEN:	BALOS:	JOBBOS:	ÖSSZESEN:	BALOS:	JOBBOS:
6.			3 db	2db	1db			
7.		FALAZOTT NYÍLÁSMÉRET	60 x 60					
8.		FALAZAT	Meglévő falszerkezet					
9.	SZÁRNY	SZÁRNYFELÉPÍTÉS	6 kamrás Aluplast New Balance 85, UV stabil műanyag profil, horganyzott acél merevítéssel					
10.		ZÁRÓDÁS	Kettős záródás					
11.		ÉLKIALAKÍTÁS FALCOLÁS	Négy oldalon falcolt, EPDM tömítés					
12.		SZÁRNY FELÜLETKÉPZÉSE	Anyagában színezett					
13.		SZÁRNY SZÍNE	RAL 9016					
14.	TOK	TOKKIALAKÍTÁSA	6 kamrás Aluplast New Balance 85, UV stabil műanyag profil, horganyzott acél merevítéssel					
15.		TOK FALCOLÁSA	Négy oldalon falcolt, EPDM tömítés					
16.		TOKTOLDÁS, SOROLÁS	A nyílászáró párkányfogadóval kell szállítani					
17.		TOK FELÜLETKÉPZÉS	Anyagában színezett					
18.		TOK SZÍNE	RAL 9016					
19.	VASALATOK	VASALAT	Maco Multi Matic, bizt. vasalat gomba fejes záró elemmel, hibás műk. gátlóval, résszellőző funkcióval					
20.		KILINCS, CÍM	Porfestett acél belső kilincs					
21.		ZÁR	-					
22.		KÜSZÖB, VÍZVETŐ	Porfestett extrudált alu párkány, belül könyöklő					
23.	ÜVEGEZÉS		4 mm float - 16 mm légrés+Ar - 4 mm float - 16 mm légrés+Ar - 4 mm float + Low-e, Ug= 0,6 W / m2 K,					
24.	BETÉTEZÉS		-					
25.	AKUSZTIKAI KÖVETELMÉNY		Üveg léghanggátlás: 32dB					
26.	MŰSZAKI KÖVETELMÉNYEK		szerkezet Uw = 1,0 W / m2K, Ug= 0,6 W / m2K üvegezéssel					
27.	MEGJEGYZÉS		Kettős gumitömítés színe: szürke					
28.	**NÉZET** **M = 1:50**		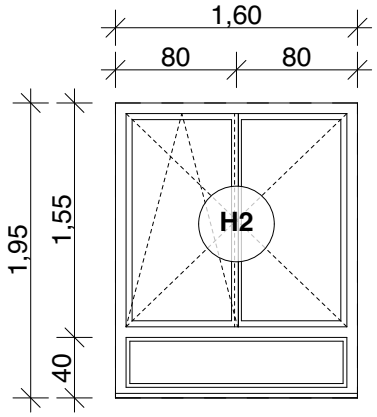					
	T=TÖMÖR MEGJELENÉS Ü=ÜVEGEZÉS BÜ=BIZTONSÁGI ÜVEGEZÉS FÜ=FÓLIÁZOTT ÜVEGEZÉS FBÜ=FÓLIÁZOTT BIZT. ÜVEGEZÉS TÜ=TŰZÁLLÓ ÜVEGEZÉS ZS=ZSALUZAT							
	MÉTEREK A HELYSZÍNEN ELLENŐRIZENDŐK							

1.	ALAPRAJZI JEL		**AB1**			**AB2**		
2.	HELYE		Beltér			Beltér		
3.	MEGNEVEZÉS		Átadó toló ablak			Átadó toló ablak		
4.	TÍPUS		Egyedi gyártású			Egyedi gyártású		
5.	MÉRETEK	DARABSZÁM	ÖSSZESEN:	BALOS:	JOBBOS:	ÖSSZESEN:	BALOS:	JOBBOS:
6.			1 db	-	-	1 db	-	-
7.		FALAZOTT NYÍLÁSMÉRET	80 x 80			80 x 80		
8.		FALAZAT	Meglévő falszerkezet			Meglévő falszerkezet		
9.	SZÁRNY	SZÁRNYFELÉPÍTÉS	Fa keretszerkezet			Fa keretszerkezet		
10.		ZÁRÓDÁS	Eygszeres záródás			Eygszeres záródás		
11.		ÉLKIALAKÍTÁS FALCOLÁS	Falcolt			Falcolt		
12.		SZÁRNY FELÜLETKÉPZÉSE	Mázolt fehér			Mázolt fehér		
13.		SZÁRNY SZÍNE	RAL 9016			RAL 9016		
14.	TOK	TOKKIALAKÍTÁSA	Fa keretszerkezet			Fa keretszerkezet		
15.		TOK FALCOLÁSA	Falcolt			Falcolt		
16.		TOKTOLDÁS, SOROLÁS	-			-		
17.		TOK FELÜLETKÉPZÉS	Mázolt fehér			Mázolt fehér		
18.		TOK SZÍNE	RAL 9016			RAL 9016		
19.	VASALATOK	VASALAT	Egyedi csúszó falcolt			Egyedi csúszó falcolt		
20.		KILINCS, CÍM	Konyha felöli oldalon gomb			Konyha felöli oldalon gomb		
21.		ZÁR	Horganyzott acél retesz konyha felöli oldalon			Horganyzott acél retesz konyha felöli oldalon		
22.		KÜSZÖB, VÍZVETŐ	Meglévő fa párkányzat			Meglévő fa párkányzat		
23.	ÜVEGEZÉS		1 rétegű biztonsági üvegezés			1 rétegű biztonsági üvegezés		
24.	BETÉTEZÉS		-			-		
25.	AKUSZTIKAI KÖVETELMÉNY		-			-		
26.	MŰSZAKI KÖVETELMÉNYEK		-			-		
27.	MEGJEGYZÉS		-			-		
28.	**NÉZET** **M = 1:50**		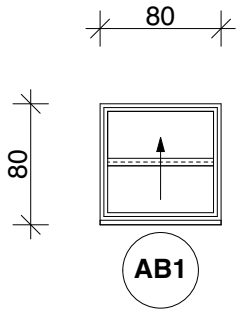			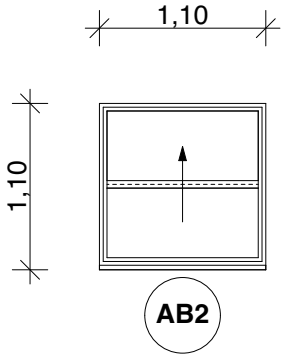		
	T=TÖMÖR MEGJELENÉS Ü=ÜVEGEZÉS BÜ=BIZTONSÁGI ÜVEGEZÉS FÜ=FÓLIÁZOTT ÜVEGEZÉS FBÜ=FÓLIÁZOTT BIZT. ÜVEGEZÉS TÜ=TŰZÁLLÓ ÜVEGEZÉS ZS=ZSALUZAT							
	MÉTEREK A HELYSZÍNEN ELLENŐRIZENDŐK							

1.	ALAPRAJZI JEL		**AJ1**			**AJ2**		
2.	HELYE		Beltéri ajtó			Beltéri ajtó		
3.	MEGNEVEZÉS		Utólag szerelhető beltéri ajtó			Utólag szerelhető beltéri ajtó		
4.	TÍPUS		-			-		
5.	MÉRETEK	DARABSZÁM	ÖSSZESEN:	BALOS:	JOBBOS:	ÖSSZESEN:	BALOS:	JOBBOS:
6.			2 db	-	2 db	1 db	1 db	-
7.		FALAZOTT NYÍLÁSMÉRET	90 x 205			90 x 210		
8.		FALAZAT	Meglévő falazat			Új gipszkarton falazatban		
9.	SZÁRNY	SZÁRNYFELÉPÍTÉS	Mázolva fehér színben			Mázolva fehér színben		
10.		ZÁRÓDÁS	Kettős záródás			Kettős záródás		
11.		ÉLKIALAKÍTÁS FALCOLÁS	Három oldalon falcolt, EPDM tömítés			Három oldalon falcolt, EPDM tömítés		
12.		SZÁRNY FELÜLETKÉPZÉSE	Mázolás tört fehér színben			Mázolás tört fehér színben		
13.		SZÁRNY SZÍNE	RAL 9016			RAL 9016		
14.	TOK	TOKKIALAKÍTÁSA	Utólag szerelhető MDF tok			Utólag szerelhető MDF tok		
15.		TOK FALCOLÁSA	Három oldalon falcolt, EPDM tömítés			Három oldalon falcolt, EPDM tömítés		
16.		TOKTOLDÁS, SOROLÁS	-			-		
17.		TOK FELÜLETKÉPZÉS	Mázolás tört fehér színben			Mázolás tört fehér színben		
18.		TOK SZÍNE	RAL 9016			RAL 9016		
19.	VASALATOK	VASALAT	ROTO biztonsági vasalat			ROTO biztonsági vasalat		
20.		KILINCS, CÍM	Porfestett acél rozetta, kívül - belül kilincs			Porfestett acél rozetta, kívül - belül kilincs		
21.		ZÁR	Biztonsági zár			Biztonsági zár		
22.		KÜSZÖB, VÍZVETŐ	Keményfa küszöb			Keményfa küszöb		
23.	ÜVEGEZÉS		-			-		
24.	BETÉTEZÉS		Teli fa lap (sima, vagy osztott kivitelben)			Teli fa lap (sima, vagy osztott kivitelben)		
25.	AKUSZTIKAI KÖVETELMÉNY		Léghanggátlás: 32dB			Léghanggátlás: 32dB		
26.	MŰSZAKI KÖVETELMÉNYEK		-			-		
27.	MEGJEGYZÉS		-			-		
28.	**NÉZET** **M = 1:50**		-			-		

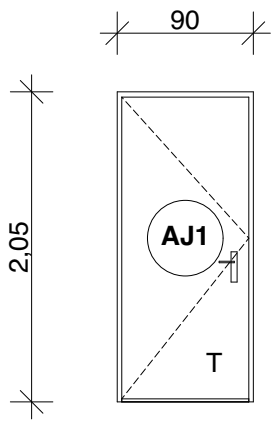

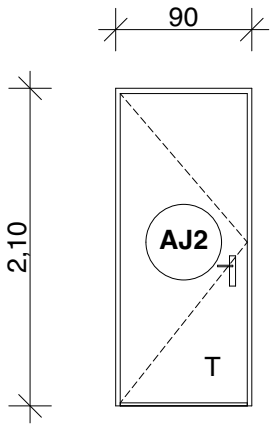

T=TÖMÖR MEGJELENÉS
Ü=ÜVEGEZÉS
BÜ=BIZTONSÁGI ÜVEGEZÉS
FÜ=FÓLIÁZOTT ÜVEGEZÉS
FBÜ=FÓLIÁZOTT BIZT. ÜVEGEZÉS
TÜ=TŰZÁLLÓ ÜVEGEZÉS
ZS=ZSALUZAT

MÉTEREK A HELYSZÍNEN ELLENŐRIZENDŐK

1.	ALAPRAJZI JEL		**AJ3**					
2.	HELYE		Beltéri toló ajtó					
3.	MEGNEVEZÉS		Utólag szerelhető beltéri ajtó					
4.	TÍPUS		-					
5.	MÉRETEK	DARABSZÁM	ÖSSZESEN:	BALOS:	JOBBOS:	ÖSSZESEN:	BALOS:	JOBBOS:
6.			1 db	-	-			
7.		FALAZOTT NYÍLÁSMÉRET	90 x 210					
8.		FALAZAT	Meglévő falazat					
9.	SZÁRNY	SZÁRNYFELÉPÍTÉS	CPL fóliás MDF lap					
10.		ZÁRÓDÁS	Fésűs záródás					
11.		ÉLKIALAKÍTÁS FALCOLÁS	-					
12.		SZÁRNY FELÜLETKÉPZÉSE	CPL fólia					
13.		SZÁRNY SZÍNE	RAL 9016					
14.	TOK	TOKKIALAKÍTÁSA	-					
15.		TOK FALCOLÁSA	-					
16.		TOKTOLDÁS, SOROLÁS	-					
17.		TOK FELÜLETKÉPZÉS	-					
18.		TOK SZÍNE	-					
19.	VASALATOK	VASALAT	Toló vasalat					
20.		KILINCS, CÍM	Gomb					
21.		ZÁR	nincs					
22.		KÜSZÖB, VÍZVETŐ	Keményfa küszöb					
23.	ÜVEGEZÉS		-					
24.	BETÉTEZÉS		Teli lap (sima, vagy osztott kivitelben)					
25.	AKUSZTIKAI KÖVETELMÉNY		-					
26.	MŰSZAKI KÖVETELMÉNYEK		-					
27.	MEGJEGYZÉS		-					
28.	**NÉZET** **M = 1:50**		-					

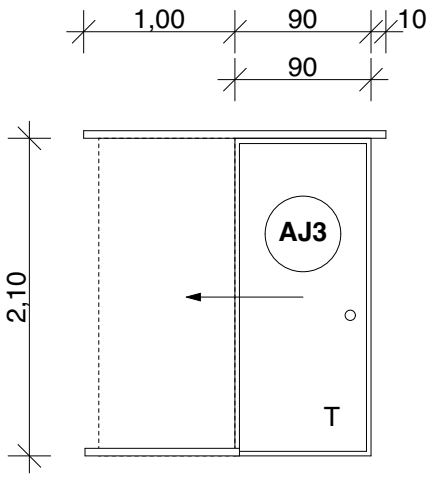

T=TÖMÖR MEGJELENÉS
Ü=ÜVEGEZÉS
BÜ=BIZTONSÁGI ÜVEGEZÉS
FÜ=FÓLIÁZOTT ÜVEGEZÉS
FBÜ=FÓLIÁZOTT BIZT. ÜVEGEZÉS
TÜ=TŰZÁLLÓ ÜVEGEZÉS
ZS=ZSALUZAT

MÉTEREK A HELYSZÍNEN ELLENŐRIZENDŐK

1.	ALAPRAJZI JEL		**AJ4**			**AJ5**		
2.	HELYE		Homlokzat			Homlokzat		
3.	MEGNEVEZÉS		Egyszárnyú ajtó felülvilágítóval - kifelé nyíló			Egyszárnyú ajtó		
4.	TÍPUS		6 kamrás Aluplast New Balance 85, UV stabil műanyag profil, horganyzott acél merevítéssel			6 kamrás Aluplast New Balance 85, UV stabil műanyag profil, horganyzott acél merevítéssel		
5.	MÉRETEK	DARABSZÁM	ÖSSZESEN:	BALOS:	JOBBOS:	ÖSSZESEN:	BALOS:	JOBBOS:
6.			1 db	-	1db	1 db	-	1db
7.		FALAZOTT NYÍLÁSMÉRET	100 x 245					
8.		FALAZAT	Meglévő falszerkezet			Meglévő falszerkezet		
9.	SZÁRNY	SZÁRNYFELÉPÍTÉS	6 kamrás Aluplast New Balance 85, UV stabil műanyag profil, horganyzott acél merevítéssel			6 kamrás Aluplast New Balance 85, UV stabil műanyag profil, horganyzott acél merevítéssel		
10.		ZÁRÓDÁS	Kettős záródás			Kettős záródás		
11.		ÉLKIALAKÍTÁS FALCOLÁS	Négy oldalon falcolt, EPDM tömítés			Négy oldalon falcolt, EPDM tömítés		
12.		SZÁRNY FELÜLETKÉPZÉSE	Anyagában színezett			Anyagában színezett		
13.		SZÁRNY SZÍNE	RAL 9016			RAL 9016		
14.	TOK	TOKKIALAKÍTÁSA	6 kamrás Aluplast New Balance 85, UV stabil műanyag profil, horganyzott acél merevítéssel			6 kamrás Aluplast New Balance 85, UV stabil műanyag profil, horganyzott acél merevítéssel		
15.		TOK FALCOLÁSA	Négy oldalon falcolt, EPDM tömítés			Négy oldalon falcolt, EPDM tömítés		
16.		TOKTOLDÁS, SOROLÁS	A nyílászáró párkányfogadóval kell szállítani			A nyílászáró párkányfogadóval kell szállítani		
17.		TOK FELÜLETKÉPZÉS	Anyagában színezett			Anyagában színezett		
18.		TOK SZÍNE	RAL 9016			RAL 9016		
19.	VASALATOK	VASALAT	Maco Multi Matic, bizt. vasalat gomba fejes záró elemmel, hibás műk. gátlóval, résszellőző funkcióval			Maco Multi Matic, bizt. vasalat gomba fejes záró elemmel, hibás műk. gátlóval, résszellőző funkcióval		
20.		KILINCS, CÍM	Porfestett acél belső kilincs			Porfestett acél belső kilincs		
21.		ZÁR	-			-		
22.		KÜSZÖB, VÍZVETŐ	Porfestett extrudált alu párkány, belül könyöklő			Porfestett extrudált alu párkány, belül könyöklő		
23.	ÜVEGEZÉS		-			4 mm float - 16 mm légrés+Ar - 4 mm float - 16 mm légrés+Ar - 4 mm float + Low-e, Ug= 0,6 W / m2 K,		
24.	BETÉTEZÉS		Stadur hőszigetelő biztonsági betét			Stadur hőszigetelő biztonsági betét		
25.	AKUSZTIKAI KÖVETELMÉNY		Üveg léghanggátlás: 32dB			Üveg léghanggátlás: 32dB		
26.	MŰSZAKI KÖVETELMÉNYEK		Szerkezet Uw = 1,0 W / m2K,			Szerkezet Uw = 1,0 W / m2K,		
27.	MEGJEGYZÉS		Kettős gumitömítés színe: szürke, KIFELÉ NYÍLÓ!			Kettős gumitömítés színe: szürke, KIFELÉ NYÍLÓ!		
28.	**NÉZET** **M = 1:50**		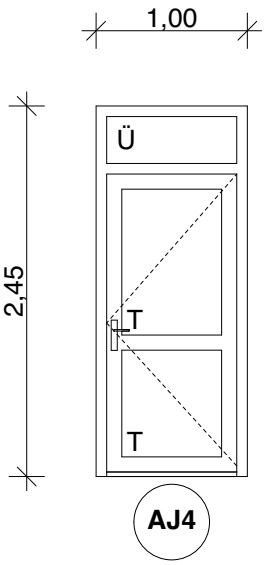			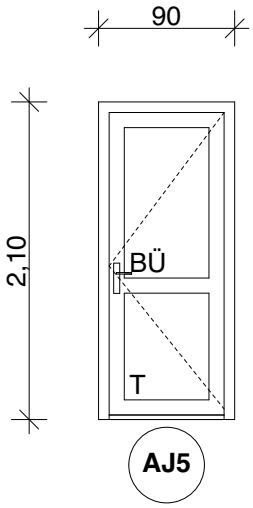		
	T=TÖMÖR MEGJELENÉS Ü=ÜVEGEZÉS BÜ=BIZTONSÁGI ÜVEGEZÉS FÜ=FÓLIÁZOTT ÜVEGEZÉS FBÜ=FÓLIÁZOTT BIZT. ÜVEGEZÉS TÜ=TŰZÁLLÓ ÜVEGEZÉS ZS=ZSALUZAT							
	MÉTEREK A HELYSZÍNEN ELLENŐRIZENDŐK							

1.	ALAPRAJZI JEL		**AJ6**					
2.	HELYE		Homlokzat					
3.	MEGNEVEZÉS		Egyszárnyú ajtó oldal és felülvilágítóval					
4.	TÍPUS		6 kamrás Aluplast New Balance 85, UV stabil műanyag profil, horganyzott acél merevítéssel					
5.	MÉRETEK	DARABSZÁM	ÖSSZESEN:	BALOS:	JOBBOS:	ÖSSZESEN:	BALOS:	JOBBOS:
6.			1 db	1 db	-			
7.		FALAZOTT NYÍLÁSMÉRET	205 x 300					
8.		FALAZAT	Meglévő falszerkezet					
9.	SZÁRNY	SZÁRNYFELÉPÍTÉS	6 kamrás Aluplast New Balance 85, UV stabil műanyag profil, horganyzott acél merevítéssel					
10.		ZÁRÓDÁS	Kettős záródás					
11.		ÉLKIALAKÍTÁS FALCOLÁS	Négy oldalon falcolt, EPDM tömítés					
12.		SZÁRNY FELÜLETKÉPZÉSE	Anyagában színezett					
13.		SZÁRNY SZÍNE	RAL 9016					
14.	TOK	TOKKIALAKÍTÁSA	6 kamrás Aluplast New Balance 85, UV stabil műanyag profil, horganyzott acél merevítéssel					
15.		TOK FALCOLÁSA	Négy oldalon falcolt, EPDM tömítés					
16.		TOKTOLDÁS, SOROLÁS	A nyílászáró párkányfogadóval kell szállítani					
17.		TOK FELÜLETKÉPZÉS	Anyagában színezett					
18.		TOK SZÍNE	RAL 9016					
19.	VASALATOK	VASALAT	Maco Multi Matic, bizt. vasalat gomba fejes záró elemmel, hibás műk. gátlóval, résszellőző funkcióval					
20.		KILINCS, CÍM	Porfestett acél belső kilincs					
21.		ZÁR	-					
22.		KÜSZÖB, VÍZVETŐ	Porfestett extrudált alu párkány, belül könyöklő					
23.	ÜVEGEZÉS		-					
24.	BETÉTEZÉS		Stadur hőszigetelő biztonsági betét					
25.	AKUSZTIKAI KÖVETELMÉNY		Üveg léghanggátlás: 32dB					
26.	MŰSZAKI KÖVETELMÉNYEK		Szerkezet Uw = 1,0 W / m2K,					
27.	MEGJEGYZÉS		Kettős gumitömítés színe: szürke					
28.	**NÉZET** **M = 1:50**		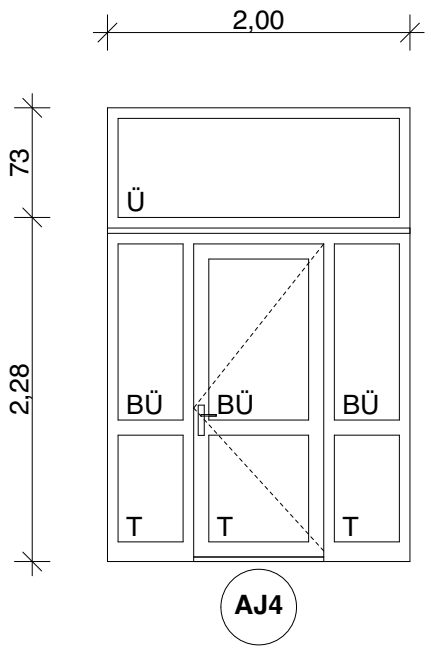					
	T=TÖMÖR MEGJELENÉS Ü=ÜVEGEZÉS BÜ=BIZTONSÁGI ÜVEGEZÉS FÜ=FÓLIÁZOTT ÜVEGEZÉS FBÜ=FÓLIÁZOTT BIZT. ÜVEGEZÉS TÜ=TŰZÁLLÓ ÜVEGEZÉS ZS=ZSALUZAT							
	MÉTEREK A HELYSZÍNEN ELLENŐRIZENDŐK							

1.	ALAPRAJZI JEL		**I**	**II**
2.	HELYE		Beltér	Beltér
3.	MEGNEVEZÉS		Zuhany elválasztó fal	WC elválasztó fal
4.	TÍPUS		Egyedi vízálló	Egyedi vízálló
5.	MÉRETEK	DARABSZÁM	ÖSSZESEN:	ÖSSZESEN:
6.			1 db	7 db
7.		SZ x M x M	120 x 210 x 3	50 x 100 x 3
8.	ANYAG		Laminál felületű, nedvestéri elválasztó panel	Laminál felületű, nedvestéri elválasztó panel
9.			Eloxált alu keretrendszer	Eloxált alu keretrendszer
10.	VASALAT		Eloxált alu támasztóláb	Eloxált alu támasztóláb
11.				
12.	MEGJEGYZÉS		-	-
28.	**NÉZET** **M = 1:50**		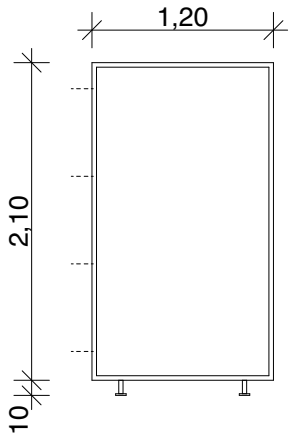	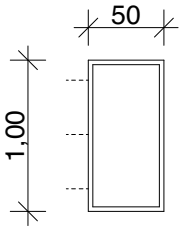
1.	ALAPRAJZI JEL			
2.	HELYE			
3.	MEGNEVEZÉS			
4.	TÍPUS			
5.	MÉRETEK	DARABSZÁM	ÖSSZESEN:	ÖSSZESEN:
6.				
7.		SZ x M x M		
8.	ANYAG			
9.				
10.	VASALAT			
11.				
12.	MEGJEGYZÉS			
28.	**NÉZET** **M = 1:50**			

MÉTEREK A HELYSZÍNEN ELLENŐRIZENDŐK

1.	ALAPRAJZI JEL	**III**
2.	HELYE	Beltér
3.	MEGNEVEZÉS	Csoport szoba tároló szekrény
4.	TÍPUS	Egyedi bútorlap
5.	DARABSZÁM	2 db
7.	SZ x M x M	500 x 300 x 60
8. / 9.	ANYAG	Laminál felületű, bútorlap - üzemeltető által 3 mintából kiválasztva
10. / 11.	VASALAT	BLUME vasalatrendszer
12.	MEGJEGYZÉS	A szekrényrendszert dűbellel a falhoz kell rögzíteni!
28.	**NÉZET** **M = 1:50**	- 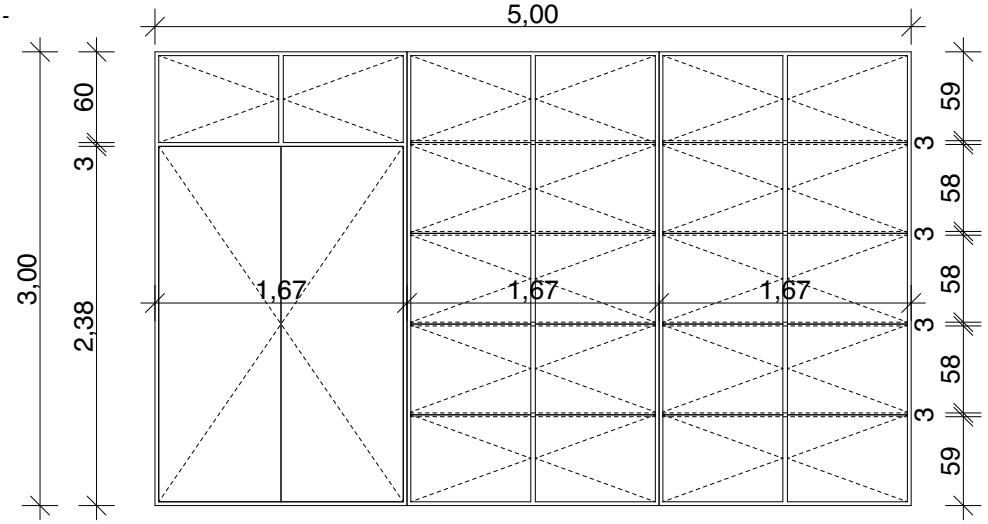

1.	ALAPRAJZI JEL	**IV**
2.	HELYE	Beltér
3.	MEGNEVEZÉS	Csoport gyermek öltöző szekrények
4.	TÍPUS	Egyedi bútorlap
5.	DARABSZÁM	27 db
7.	SZ x M x M	500 x 300 x 60
8. / 9.	ANYAG	Laminál felületű, bútorlap - üzemeltető által 3 mintából kiválasztva
10. / 11.	VASALAT	BLUME vasalatrendszer
12.	MEGJEGYZÉS	A szekrényrendszereket a falra és egymáshoz kell rögzíteni
28.	**NÉZET** **M = 1:50**	- 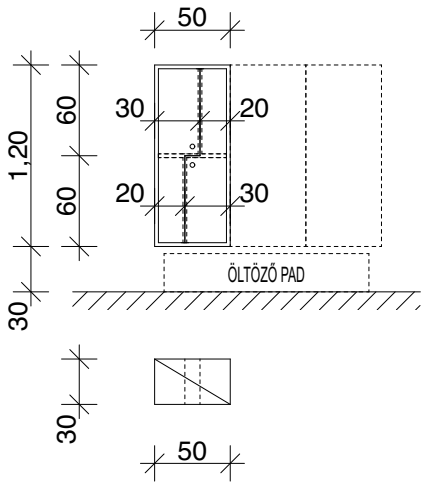

MÉTEREK A HELYSZÍNEN ELLENŐRIZENDŐK

1.	ALAPRAJZI JEL	**V**
2.	HELYE	KÜLTÉR
3.	MEGNEVEZÉS	Lábtörlő rács
4.	TÍPUS	Egyedi
5.	DARABSZÁM	2 db
7.	SZ x M x M	700 x 300
8. / 9.	ANYAG	Horganyzott acél keretszekezet és kivehető horganyzott acél lábtörlő rács
10. / 11.	VASALAT	-
12.	MEGJEGYZÉS	A betonba való rögzítését acél praclik biztosítják
28.	**NÉZET** **M = 1:50**	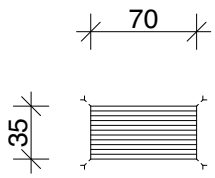

1.	ALAPRAJZI JEL	
2.	HELYE	
3.	MEGNEVEZÉS	
4.	TÍPUS	
5.	DARABSZÁM	
7.	SZ x M x M	
8. / 9.	ANYAG	
10. / 11.	VASALAT	
12.	MEGJEGYZÉS	
28.	**NÉZET** **M = 1:50**	

MÉTEREK A HELYSZÍNEN ELLENŐRIZENDŐK